LES COLONNES
COLUMS

ARTISAN DU STAFF

Habillage des colonnes porteuses avec des colonnes lisses décoratives

Cladding of load-bearing columns with decorative smooth columns

Toutes les dimensions servent à comprendre les proportions générales. Le diamètre de la colonne de support peut être personnalisé.

All dimensions are for understanding general proportions. Support column diameter can be customized.

ARTISAN DU STAFF

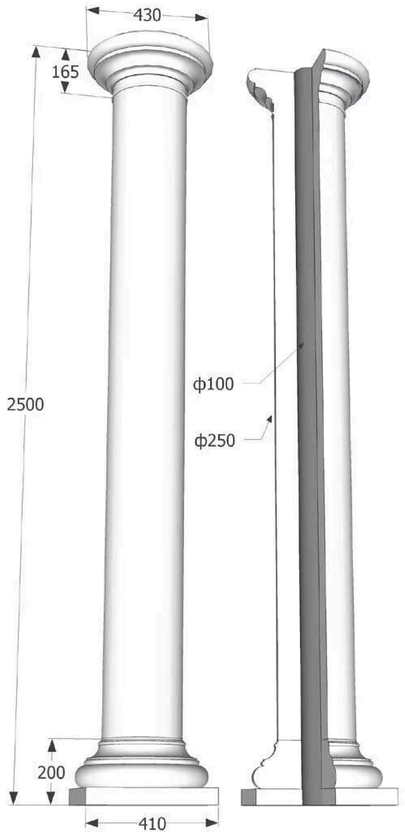

Ascl1. Colonne ronde lisse

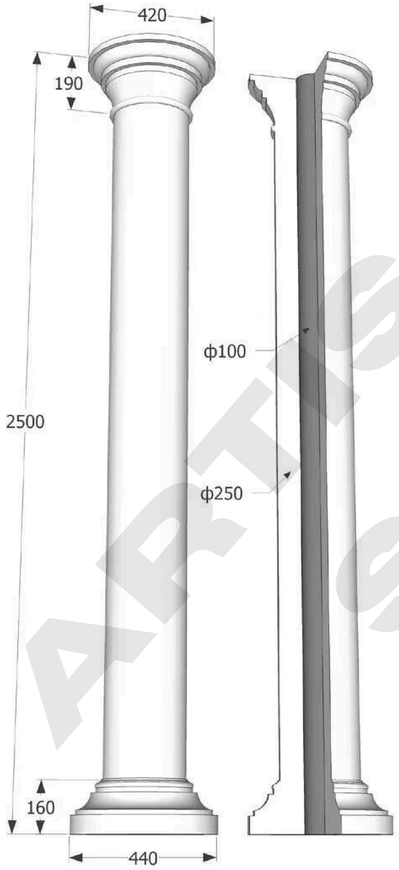

Ascl2. Colonne ronde lisse

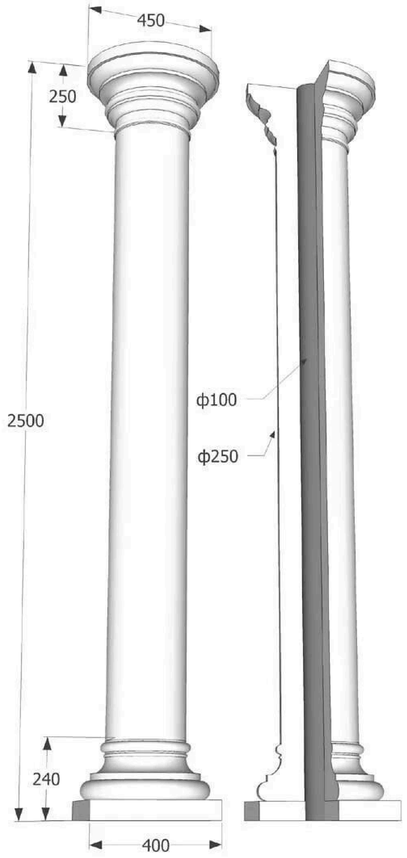

Ascl3. Colonne ronde lisse

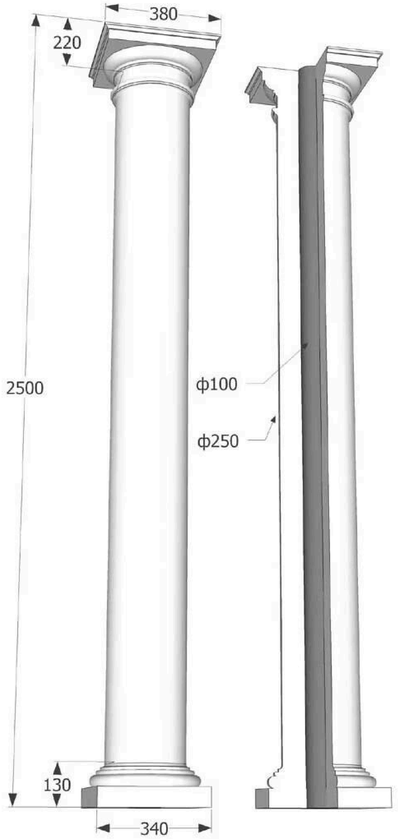

Ascl4. Colonne ronde lisse

Bardage décoratif avec colonnes cannelées

Decorative cladding with fluted columns

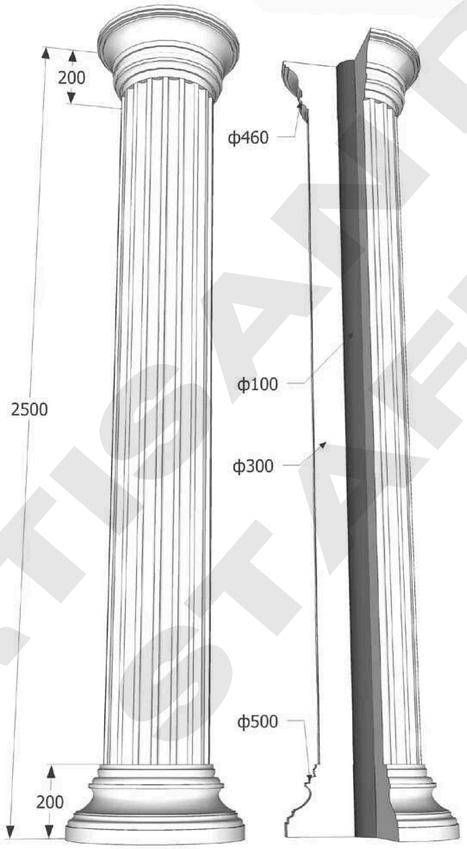

Ascl5. Colonne ronde cannelées

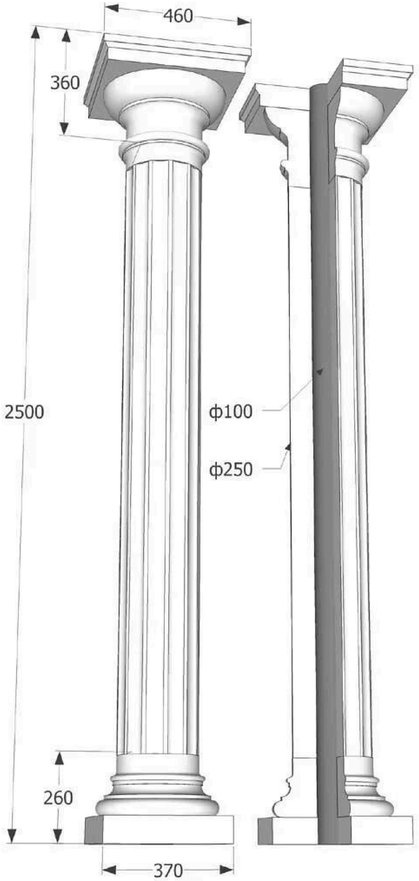

Ascl6. Colonne ronde cannelées

ARTISAN DU STAFF

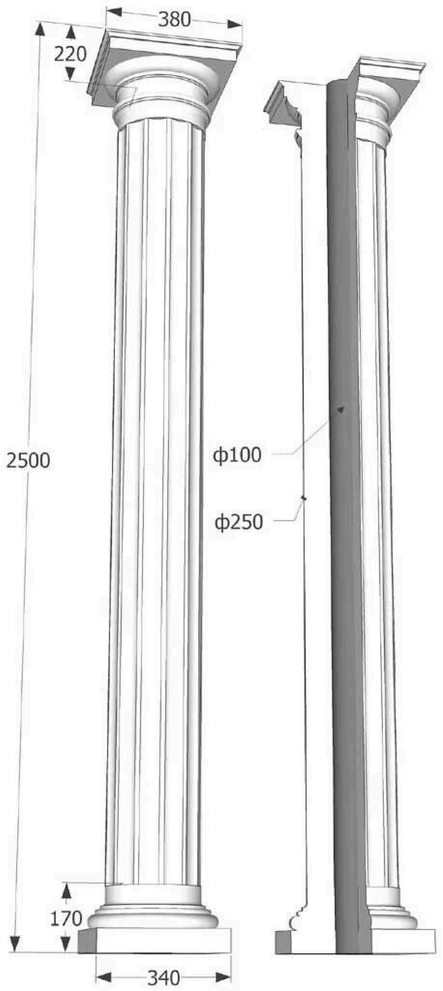

Ascl7. Colonne ronde cannelées

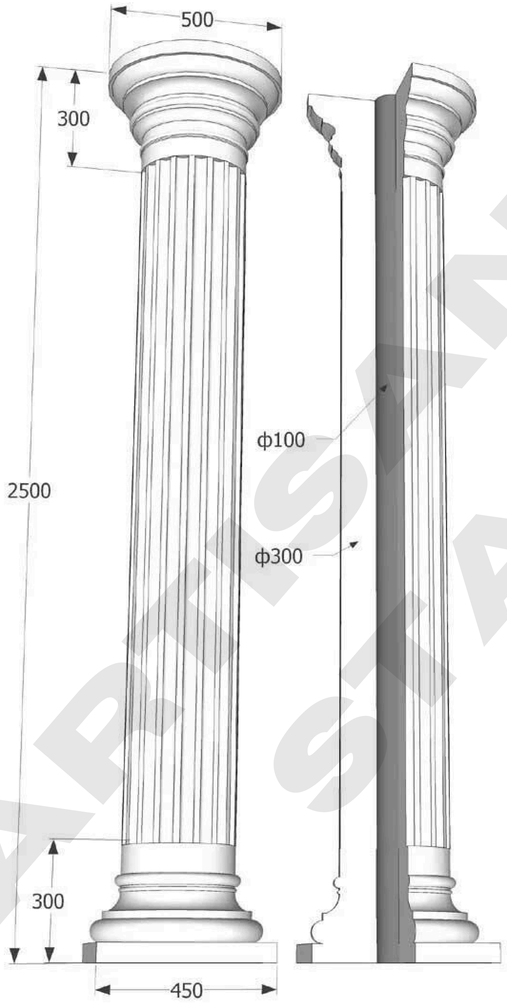

Ascl8. Colonne ronde cannelées

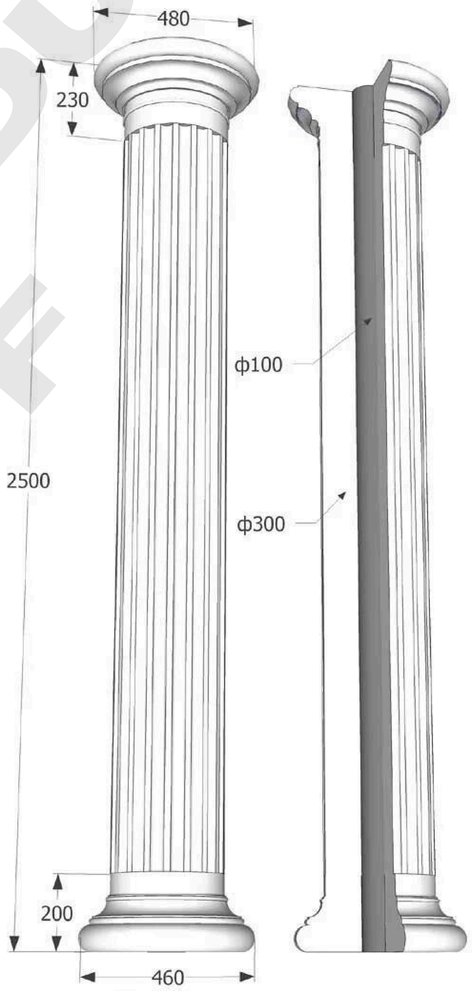

Ascl9. Colonne ronde cannelées

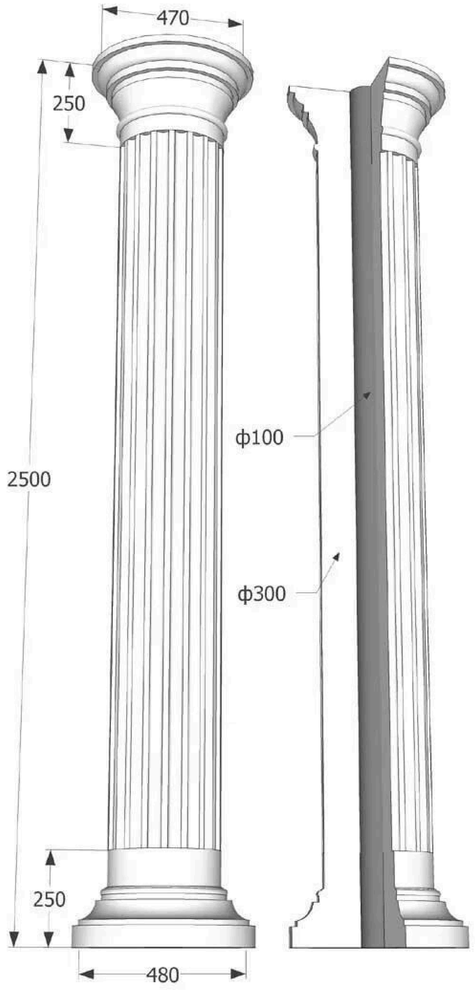

Ascl10. Colonne ronde cannelées

ARTISAN DU STAFF

Bardage décoratif à colonnes avec margelle

Decorative column cladding with coping

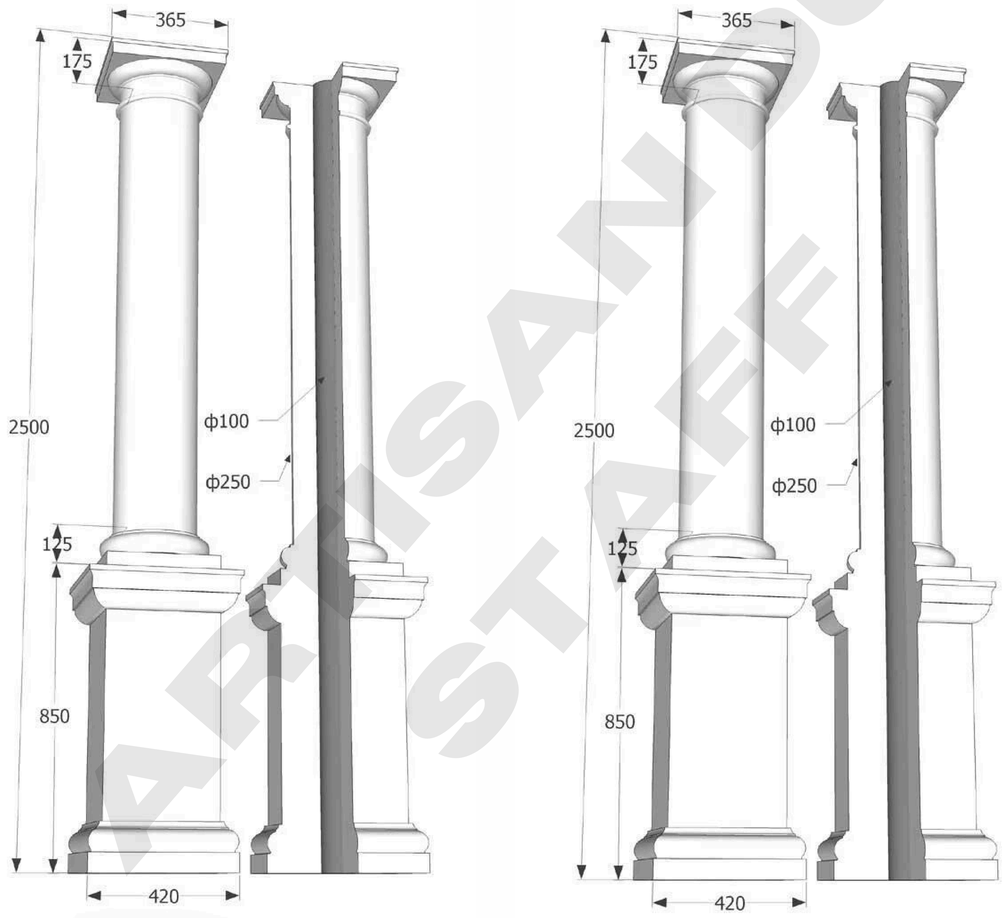

ARTISANAT DU STAFF